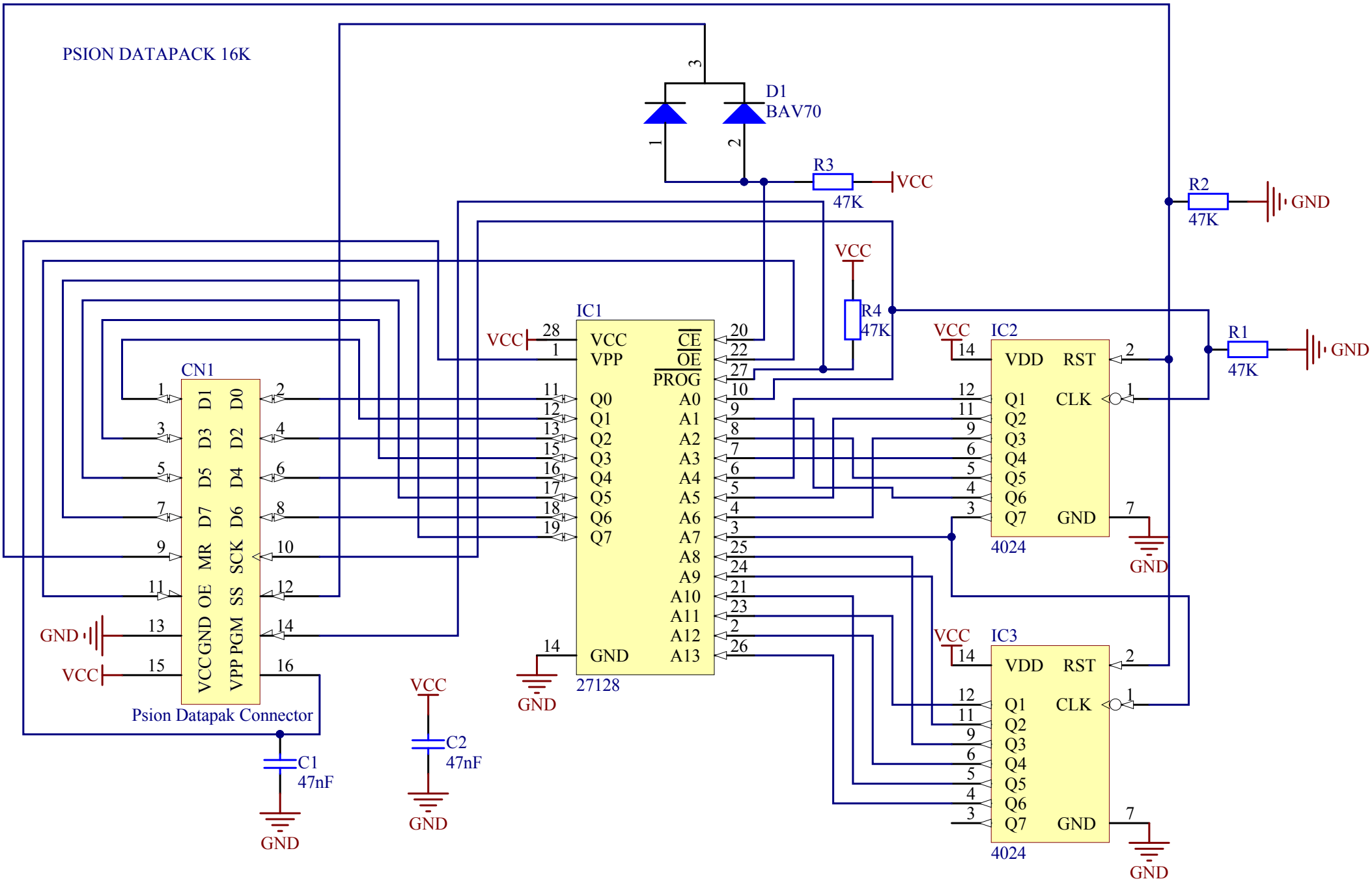
PSION DATAPACK 16K
D1
BAV70
R3
47K
VCC
R2
47K
GND
R4
47K
R1
47K
IC1
27128
VCC
VPP
CE
OE
PROG
Q0
Q1
Q2
Q3
Q4
Q5
Q6
Q7
A0
A1
A2
A3
A4
A5
A6
A7
A8
A9
A10
A11
A12
A13
GND
IC2
4024
VDD
RST
CLK
IC3
CN1
D1
D0
D3
D2
D5
D4
D7
D6
MR
SCK
OE
SS
GND
PGM
VCC
VPP
Psion Datapak Connector
C1
47nF
C2
47nF